MANUEL D'INSTRUCTIONS

Foyer à bois extérieur rond de 38 pouces en acier avec rangement pour bûches

NUMÉRO DE MODÈLE: COB10509

NUMÉRO D'ITEM: HR382201

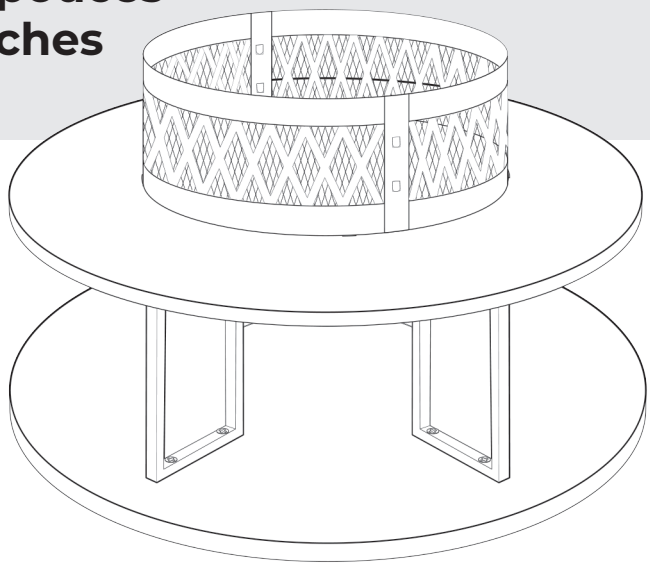

Nous vous remercions d'avoir acheté votre nouvelle Foyer à bois extérieur rond de 38 pouces en acier avec rangement pour bûches

NE PAS RETOURNER CET ARTICLE AU MAGASIN

Si vous rencontrez des problèmes après avoir suivi toutes les étapes décrites dans le présent document, veuillez contacter notre service d'assistance à la clientèle : Appelez le 1-888-227-3340 ou envoyez un courriel à l'adresse suivante : customerservice@dekoliving.com. Veuillez indiquer le numéro du modèle, le lieu et la date d'achat de et une brève description du problème.

GARANTIE LIMITÉE Ce produit bénéficie d'une garantie limitée d'un an. Cette garantie est limitée au remplacement des pièces défectueuses. Les frais de main-d'œuvre et/ou les dommages encourus lors de l'installation, de la réparation, du remplacement ainsi que les dommages accessoires et indirects liés à ce qui précède sont exclus. Tout dommage causé à ce produit à la suite d'une négligence, d'une mauvaise utilisation, d'un accident, d'une installation incorrecte ou d'une utilisation non conforme à l'usage prévu annule la garantie ANNULERA LA PRÉSENTE GARANTIE

IMPORTANT, A CONSERVER POUR TOUTE RÉFÉRENCE FUTURE : LIRE ATTENTIVEMENT

Veuillez lire et comprendre l'intégralité de ce manuel avant d'essayer d'assembler, d'utiliser ou d'installer le produit. Le non-respect des dangers, avertissements et mises en garde contenus dans ce manuel du propriétaire peut entraîner un incendie ou une explosion causant des dommages matériels, des blessures corporelles graves, voire la mort.

01/2024

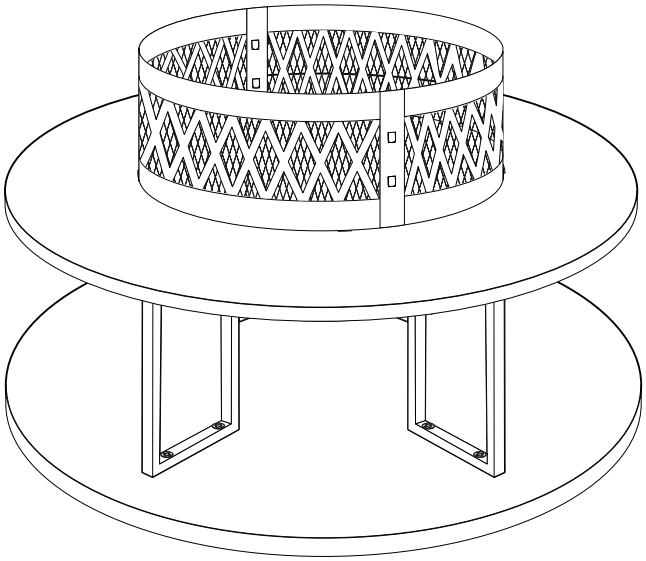

AVERTISSEMENT

POUR VOTRE SÉCURITÉ

Utilisation à l'extérieur uniquement
(en dehors de toute enceinte)

Installateur : Laissez ces instructions au consommateur.
Consommateur : Conservez ces instructions pour référence ultérieure.

AVERTISSEMENT

POUR VOTRE SÉCURITÉ

1) Une installation, un réglage, une modification, un entretien ou une maintenance incorrects peuvent entraîner des blessures ou des dommages matériels.
2) Lisez attentivement les instructions d'installation, d'utilisation et d'entretien avant d'installer ou de réparer cet appareil.
3) Le non-respect de ces instructions peut provoquer un incendie ou une explosion, ce qui peut entraîner des dommages matériels, des blessures ou la mort.

GARANTIE LIMITÉE

Ce produit bénéficie d'une garantie limitée d'un an. Cette garantie est limitée au remplacement des pièces défectueuses. Les frais de main-d'œuvre et/ou les dommages encourus lors de l'installation, de la réparation, du remplacement ainsi que les dommages accessoires et indirects liés à ce qui précède sont exclus. Tout dommage causé à ce produit à la suite d'une négligence, d'une mauvaise utilisation, d'un accident, d'une installation incorrecte ou d'une utilisation autre que celle prévue annule la présente garantie.

AVERTISSEMENT

POUR VOTRE SÉCURITÉ

1. Cet appareil ne peut être utilisé qu'à l'extérieur.
2. **NE PAS** utiliser ce foyer extérieur dans un bâtiment, un garage, un bateau, un véhicule de loisir ou tout autre endroit fermé.
3. Ce foyer extérieur ne doit pas être utilisé par des enfants.
4. Toujours utiliser conformément à tous les codes locaux, nationaux et d'état applicables. Contactez votre service local de lutte contre les incendies pour plus d'informations sur les foyers à bois extérieurs.
5. Lorsque vous utilisez ce foyer extérieur, prenez les mêmes précautions que pour n'importe quel feu ouvert.
6. La consommation d'alcool, de médicaments sur ordonnance ou en vente libre peut nuire à la capacité du consommateur à assembler correctement ou à utiliser en toute sécurité ce foyer d'extérieur.
7. **NE PAS** utiliser ce foyer extérieur sans avoir lu au préalable l'intégralité du "Manuel du propriétaire".
8. Ce foyer extérieur est destiné à être utilisé avec du bois dur sec et sec. Il brûlera plus chaudement, plus complètement et produira moins de fumée. **NE PAS** brûler des briquettes de charbon de bois, du charbon de bois en morceaux, des bûches manufacturées, du bois flotté, des déchets, des feuilles, du papier, du carton, du bois peint ou teinté ou du bois traité sous pression. Évitez d'utiliser du bois tendre, comme le pin ou le cèdre, qui peut produire des étincelles.
9. **NE PAS** utiliser ce foyer d'extérieur tant qu'il n'est pas complètement assemblé. **NE PAS** modifier ce foyer de quelque manière que ce soit.
10. **NE PAS** utiliser de l'essence ou d'autres vapeurs ou liquides inflammables à proximité de cet appareil ou de tout autre appareil.
11. **NE PAS** utiliser ce foyer extérieur à proximité d'automobiles, de camions, de camionnettes, de véhicules de loisirs, de cordons électriques ou de tout autre objet combustible.
12. Utilisez toujours ce foyer d'extérieur sur une surface dure, plane et non combustible.
13. L'appareil doit être inspecté avant chaque utilisation. Videz toujours le foyer avant de l'utiliser. Laissez une fine couche de cendres (1/2" d'épaisseur) pour protéger le fond du foyer.
14. L'écran de protection contre les étincelles doit être utilisé pendant la combustion.
15. **NE PAS** utiliser en cas de vent.
16. **NE PAS** porter des vêtements inflammables ou amples lors de l'utilisation de ce foyer extérieur.
17. **NE PAS** utiliser de l'essence, du kérosène, du carburant diesel, de l'essence à briquet ou de l'alcool pour allumer ou rallumer des feux.
18. Les enfants et les adultes doivent être avertis des risques liés aux températures de surface élevées et se tenir à une distance sûre pour éviter les brûlures ou les blessures aux vêtements.
19. **NE PAS** toucher aucune partie de l'appareil jusqu'à ce qu'il soit complètement refroidi. Ne touchez jamais les cendres pour voir si elles sont chaudes.
20. Utilisez des outils longs et robustes pour ajouter ou déplacer des bûches, y compris pour retirer le pare-étincelles et le remplacer.
21. Ne laissez jamais un foyer allumé sans surveillance.
22. Les enfants doivent être surveillés de près lorsqu'ils se trouvent à proximité du foyer.
23. Les vêtements ou autres matériaux inflammables **ne** doivent PAS être suspendus à l'appareil, ni placés sur ou à proximité de l'appareil.
24. **NE PAS** essayer de déplacer ou de ranger ce foyer d'extérieur avant qu'il ne soit complètement refroidi.
25. **NE PAS** déplacer les cendres jusqu'à ce qu'elles soient complètement et entièrement éteintes.
26. **NE PAS** ajouter du bois de chauffage jusqu'à ce que le feu soit éteint.
27. La combustion doit se faire à l'intérieur du bol métallique.
28. **NE PAS** mettre la partie chaude du foyer sur des surfaces combustibles telles que l'herbe, les terrasses en bois ou les meubles.
29. Toutes les dispositions ci-dessus doivent être respectées à la lettre.

Liste des pièces

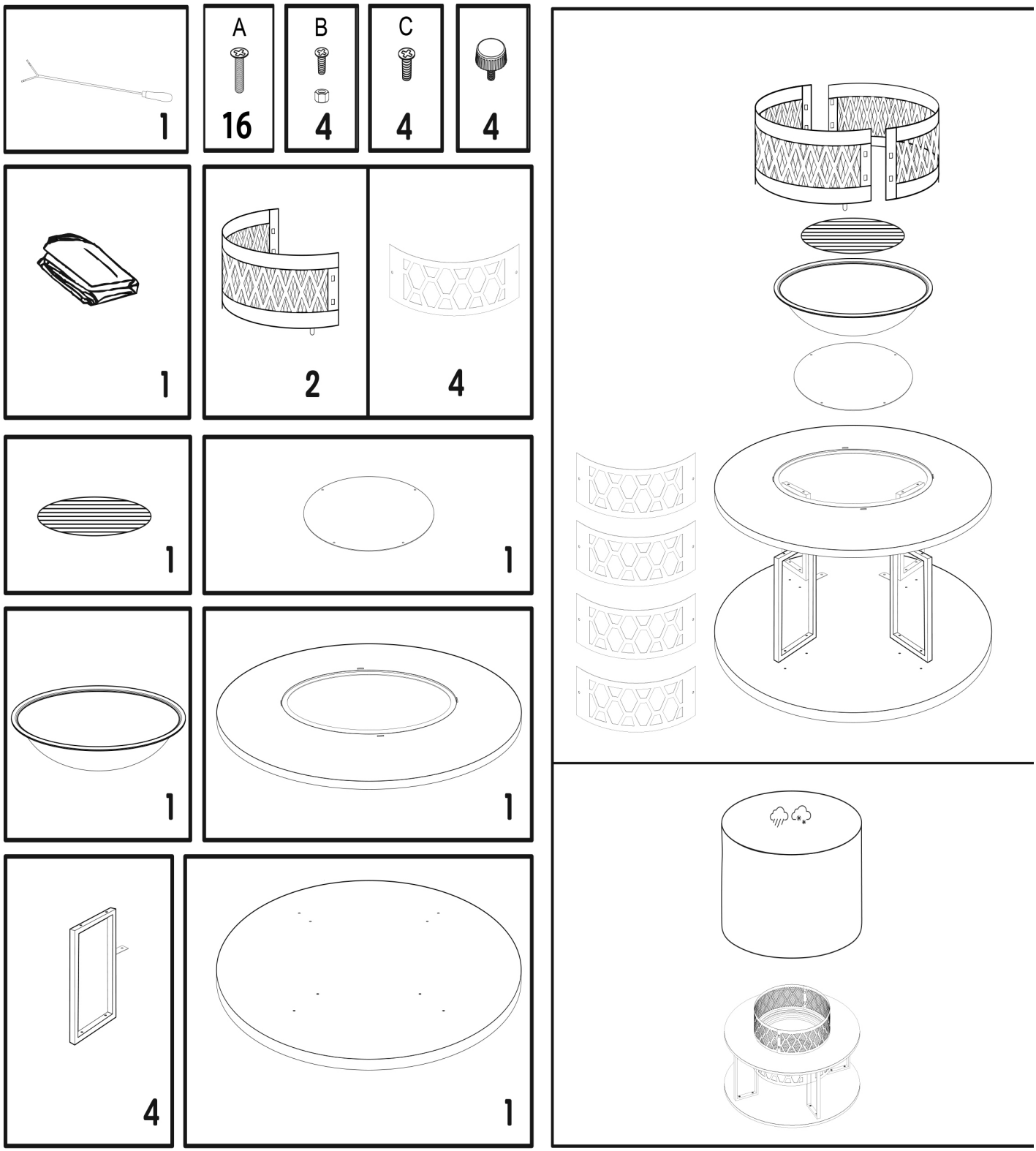

Instructions d'assemblage (suite)

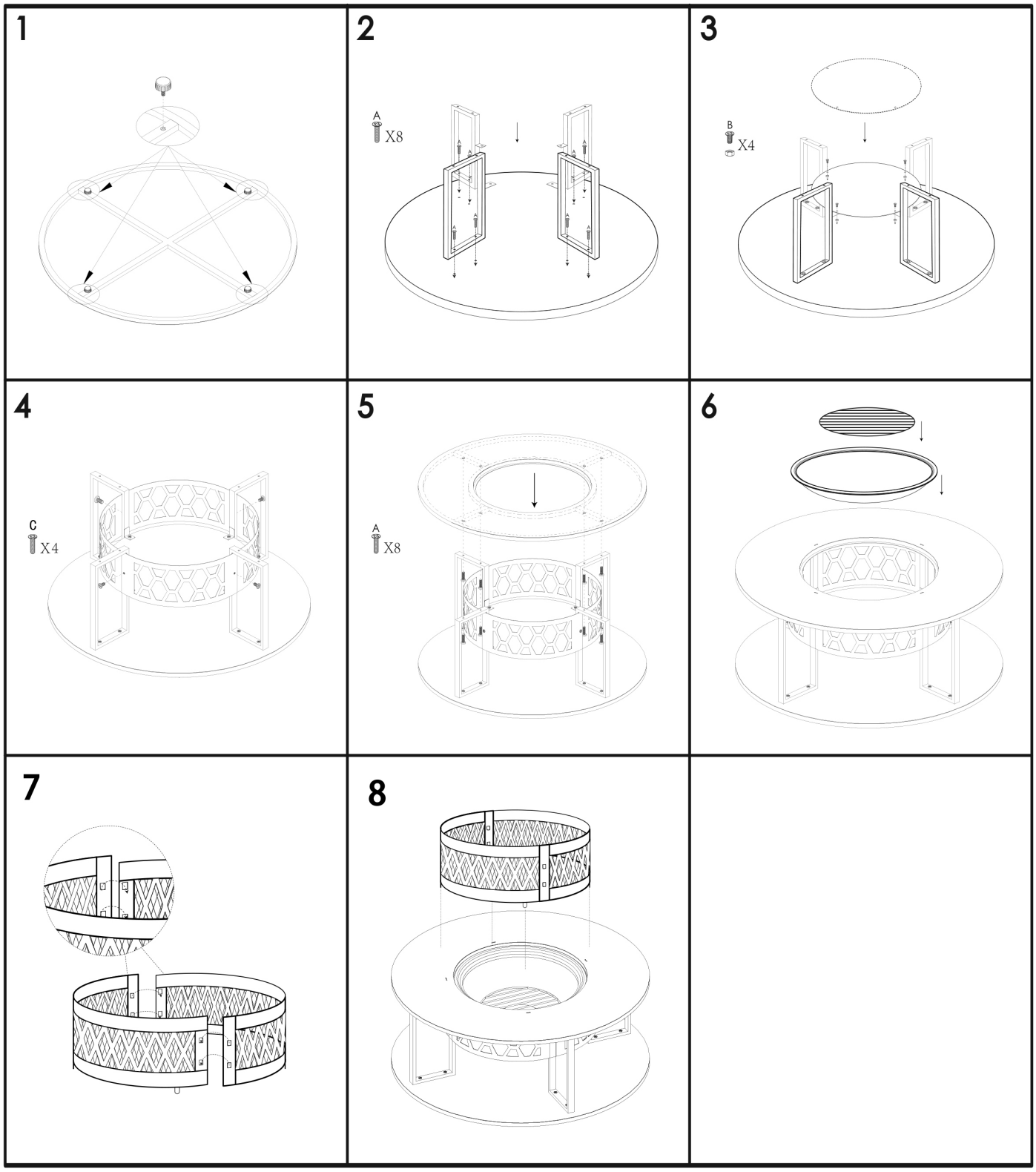

Mode d'emploi

AVERTISSEMENT

POUR VOTRE SÉCURITÉ

Avant d'utiliser ce foyer d'extérieur, assurez-vous que ont lu, compris et respectent toutes les les informations fournies à la page 1 de ce manuel.
Le non-respect de ces instructions peut entraîner la mort, des blessures graves ou des dommages matériels.

L'éclairage :
1. Assurez-vous qu'il ne reste qu'une petite quantité de cendres (1/2" d'épaisseur) au fond du bol métallique.
2. Placez une couche de bois d'allumage sec ou un allume-feu naturel
au centre du support à bûches.
3. Placer au-dessus de cette couche le bois dur sec et séché
qui est coupé en longueurs ne dépassant pas 12".
4. Utilisez une allumette pour allumer du bois d'allumage ou un allume-feu.
5. Remplacer l'écran de protection contre les étincelles lorsque l'écran de protection contre les étincelles le bois d'allumage ou l'allume-feu est allumé. **Tendre la main au feu :**
Il peut être nécessaire de déplacer et/ou d'ajouter des grumes pour obtenir un résultat idéal
l'expérience. Rappels :
- Toujours porter des gants de protection
- Attendez que le bois rougeoie avant d'ajouter du bois supplémentaire.
- **N'AJOUTEZ PAS** ajouter de l'essence, du kérosène, du carburant diesel, de l'essence à briquet ou de l'alcool pour rallumer ou raviver un feu existant.

1. Utilisez un outil à long manche pour prendre avec précaution les éléments suivants
enlever l'écran à étincelles.
2. Utilisez l'outil à long manche pour déplacer les bûches vers l'extérieur
permettent une circulation d'air supplémentaire.
3. Si du bois supplémentaire est nécessaire, placez le bois sur le dessus du
la bûche allumée. Veillez à ne pas déplacer les cendres.
4. Remplacer l'écran de protection contre les étincelles.

Extinction
1. Laisser le feu s'éteindre de lui-même.
2. **N'** utilisez PAS d'eau pour éteindre le feu, car c'est un danger pour la santé
dangereux et peut endommager cet appareil de plein air foyer.

Instructions d'entretien

Inspection :
Ce foyer extérieur doit être inspecté régulièrement
afin de garantir la sécurité et la durée de vie des produits.

Vérifier toutes les pièces pour s'assurer qu'elles sont bien fixées.

Nettoyage :
Ce foyer extérieur doit être nettoyé régulièrement
pour promouvoir des expériences plus sûres et des produits plus durables
vie.

Note : Après une utilisation répétée, une décoloration de la finition peut se produire
se produisent.

Rappels :
- **N'ESSAYEZ PAS DE NETTOYER CE FOYER D'EXTÉRIEUR AVANT QUE LE FEU SOIT COMPLÈTEMENT ÉTEINT** essayer de nettoyer ce foyer extérieur avant que le feu ne soit COMPLÈTEMENT éteint.
- **NE PAS** d'utiliser des nettoyants pour four ou des nettoyants abrasifs, car ils endommageraient ce produit.
- **NE PAS** nettoyer aucune partie de ce foyer d'extérieur dans un four autonettoyant, car cela pourrait endommager la finition.
- **NE PAS** utiliser un aspirateur.

1. Essuyez les surfaces extérieures des pièces métalliques avec un chiffon doux
du détergent à vaisselle ou du bicarbonate de soude.
2. Pour les surfaces tenaces sur les parties métalliques, utiliser un
un dégraissant à base d'agrumes et une brosse à récurer en nylon.
3. Rincer le métal à l'eau.
4. Utilisez une brosse douce et sèche pour enlever la poussière du corps du foyer.

Stockage :
Attendez que le foyer refroidisse avant de le recouvrir de la housse de protection.
NE PAS déplacer ou ranger ce foyer d'extérieur tant que le feu n'est pas COMPLÈTEMENT ÉTEINT.

1. Une fois le feu éteint, les bûches sont froides et le foyer d'extérieur
est froid au toucher, enlevez les cendres et faites-le correctement
éliminer.
2. Conserver l'ensemble dans un endroit hors de portée des enfants
et les animaux domestiques.
Remarque : Si vous n'utilisez pas de couvercle, rangez ce foyer d'extérieur
dans un endroit sec et à l'abri de la pluie.